ALOA

LED

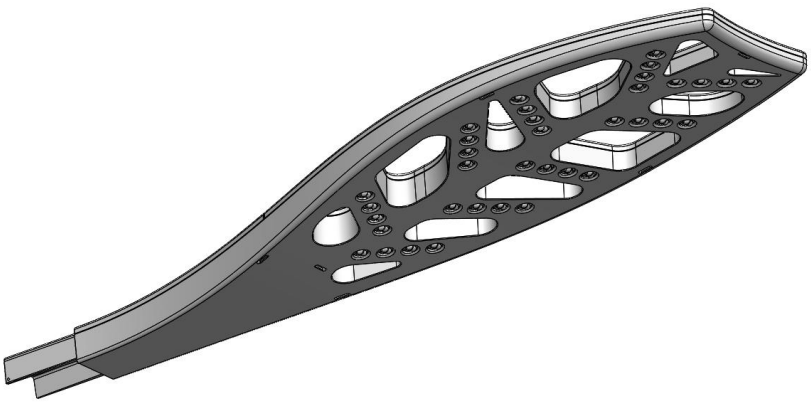

IEC EN 60598 | IP66 | RoHS

220–240 V 50–60 Hz

IK	kg	SCx	Hmax
09	8,3 kg	0,05 m²	12 m

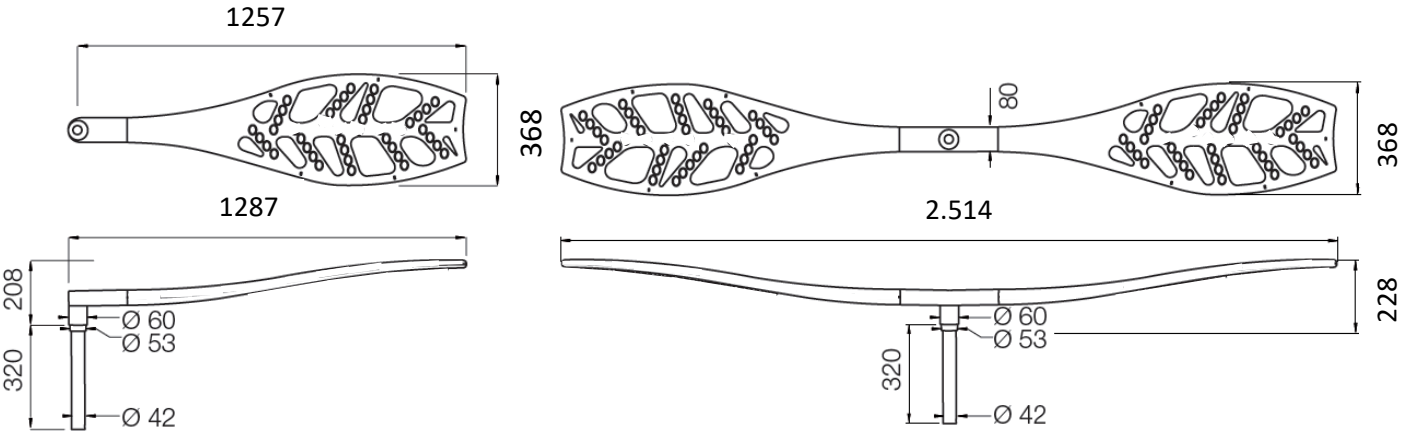

TOP6o

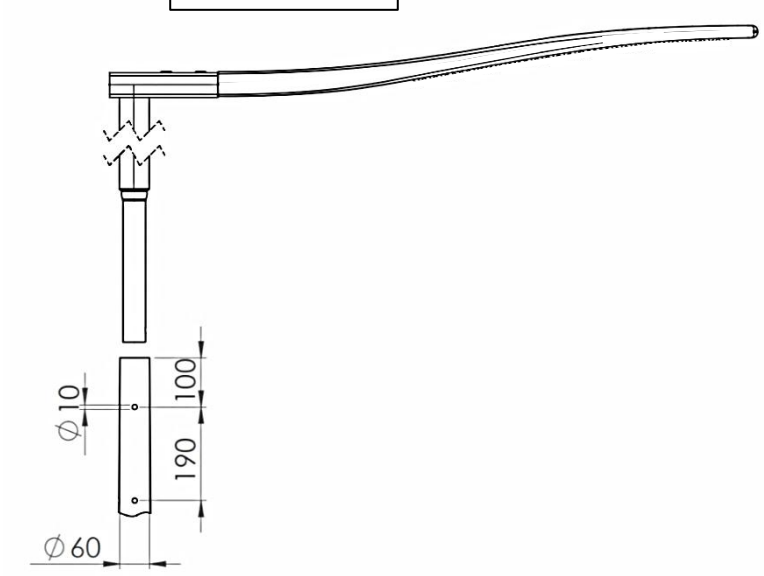

La sorgente luminosa contenuta in questo apparecchio deve essere sostituita esclusivamente dal produttore, dal suo addetto alla manutenzione o da una persona in possesso di qualifiche equivalenti.

0676_5000_A_ ECLATEC S.A.S. 41, rue Lafayette - CS 20069 - Maxéville - 54528 LAXOU CEDEX - Francia - Tel. • + 33 (0)3 83 39 38 00 - Sito web • www.eclatec.com

1

T25

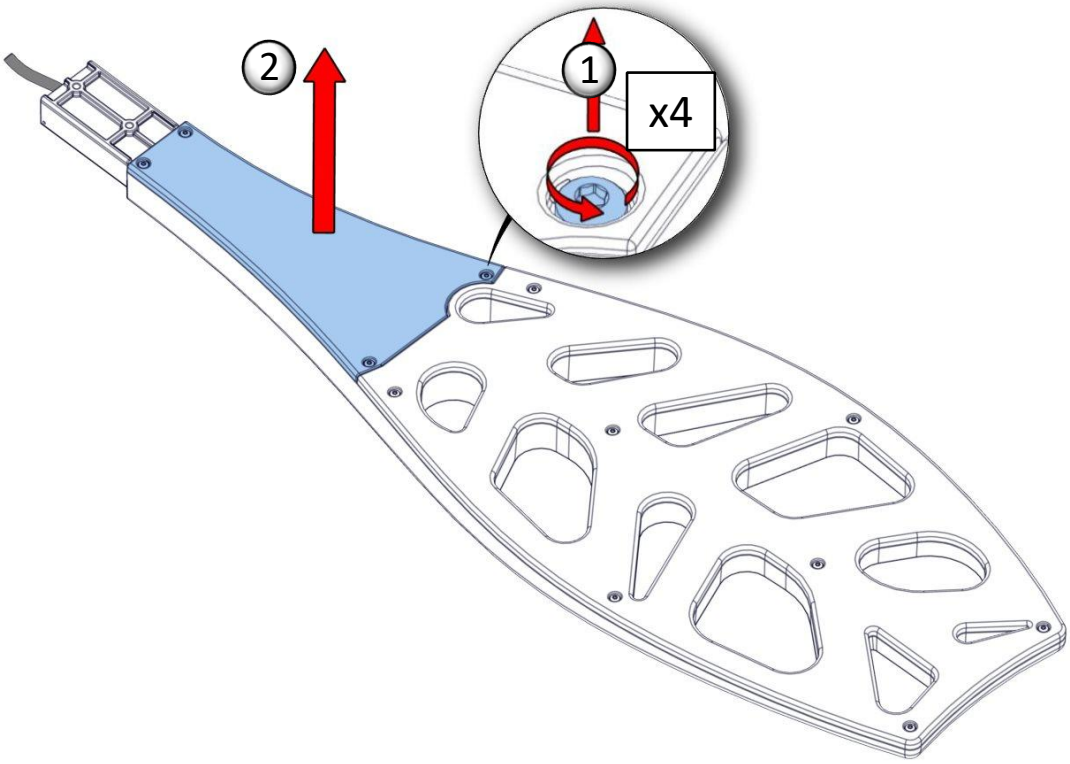

2

27

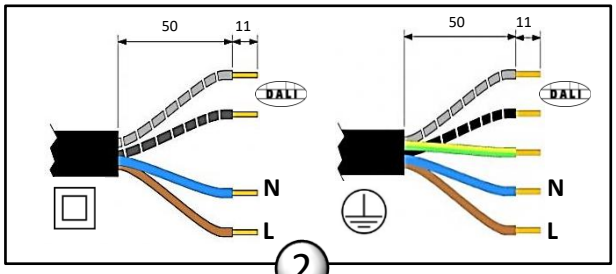

I cavi DALI alla base del palo devono essere separati e isolati se non sono collegati

La sorgente luminosa contenuta in questo apparecchio deve essere sostituita esclusivamente dal produttore, dal suo addetto alla manutenzione o da una persona in possesso di qualifiche equivalenti.

0676_5000_A_ ECLATEC S.A.S. 41, rue Lafayette - CS 20069 - Maxéville - 54528 LAXOU CEDEX - Francia - Tel. • + 33 (0)3 83 39 38 00 - Sito web • www.eclatec.com

3

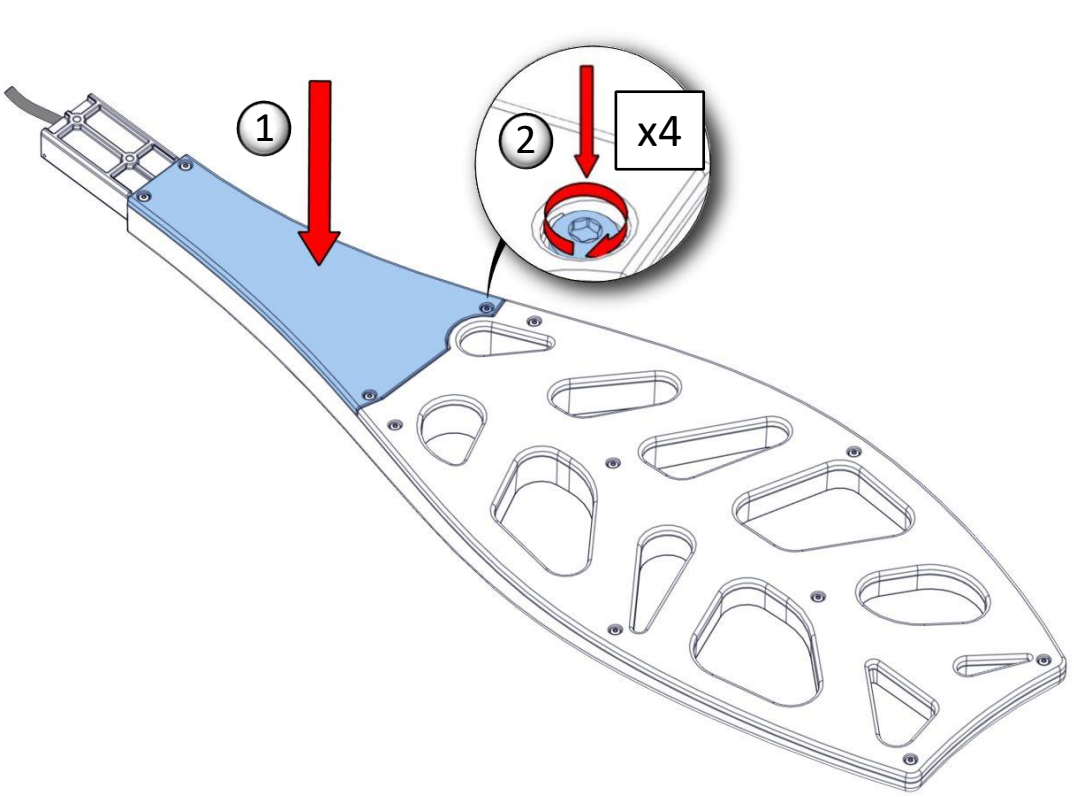

4

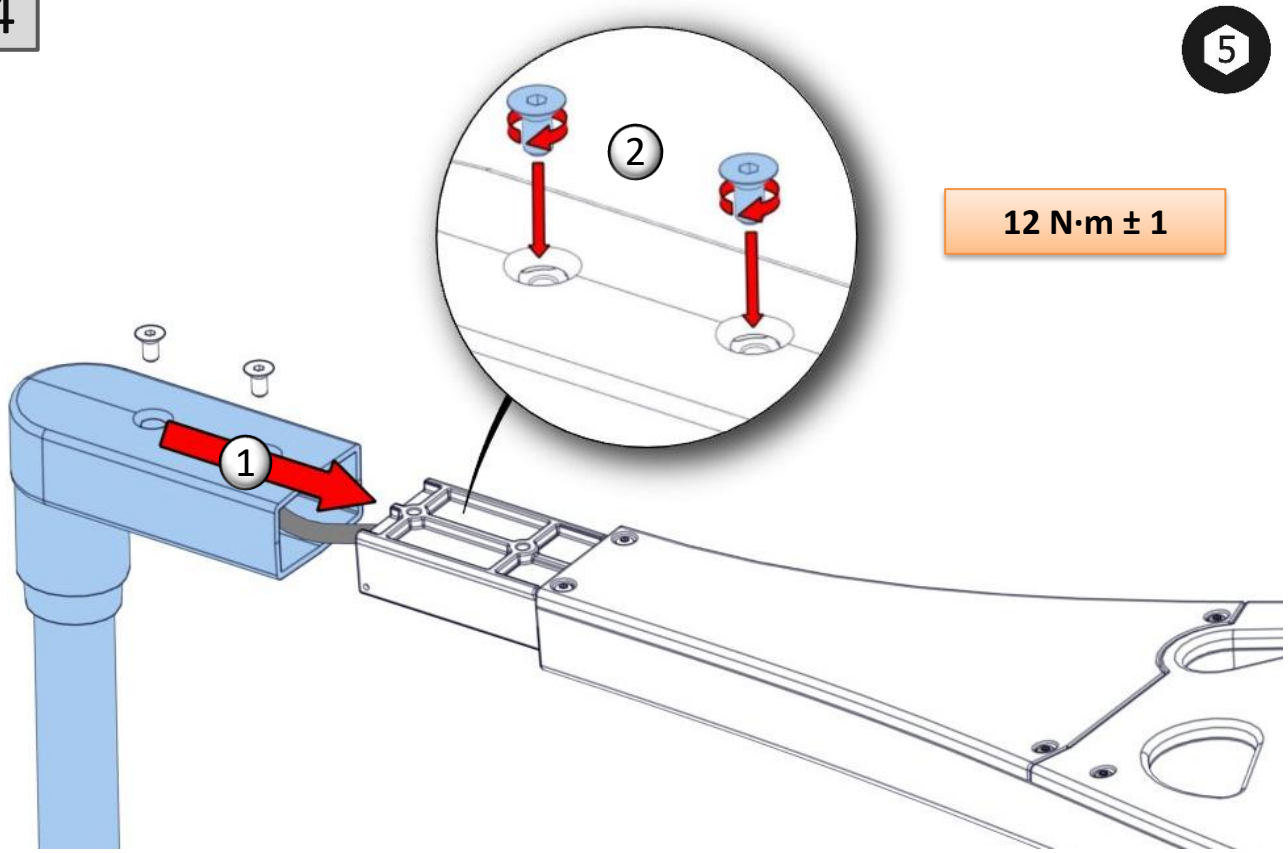

La sorgente luminosa contenuta in questo apparecchio deve essere sostituita esclusivamente dal produttore, dal suo addetto alla manutenzione o da una persona in possesso di qualifiche equivalenti.

0676_5000_A_ ECLATEC S.A.S. 41, rue Lafayette - CS 20069 - Maxéville - 54528 LAXOU CEDEX - Francia - Tel. • + 33 (0)3 83 39 38 00 - Sito web • www.eclatec.com

TOP 6o

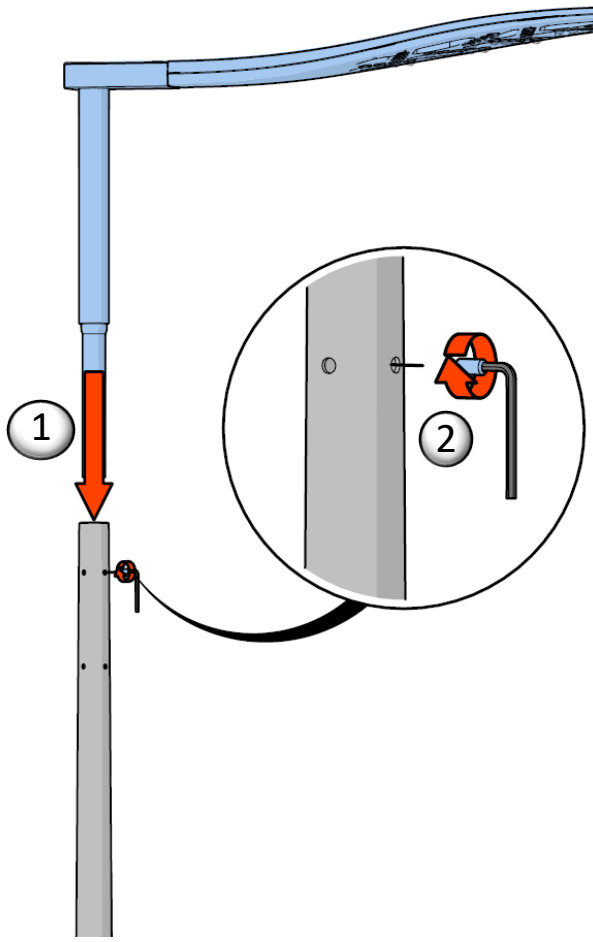

10 N·m ± 1

La sorgente luminosa contenuta in questo apparecchio deve essere sostituita esclusivamente dal produttore, dal suo addetto alla manutenzione o da una persona in possesso di qualifiche equivalenti.

0676_5000_A_ ECLATEC S.A.S. 41, rue Lafayette - CS 20069 - Maxéville - 54528 LAXOU CEDEX - Francia - Tel. • + 33 (0)3 83 39 38 00 - Sito web • www.eclatec.com